# Serie Nuova ICP - Envolvente de empotrar /

# Nuova ICP range - Flush-mounting enclosure

# Ref: 3562

## **Dimensiones y características constructivas** / Dimensions and constructional features

**Envolvente de empotrar IP40, 4 (ICP) + 13 módulos** /
Flush-mounting enclosure IP40, 4 (ICP) + 13 modules

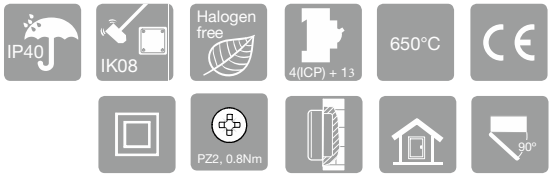


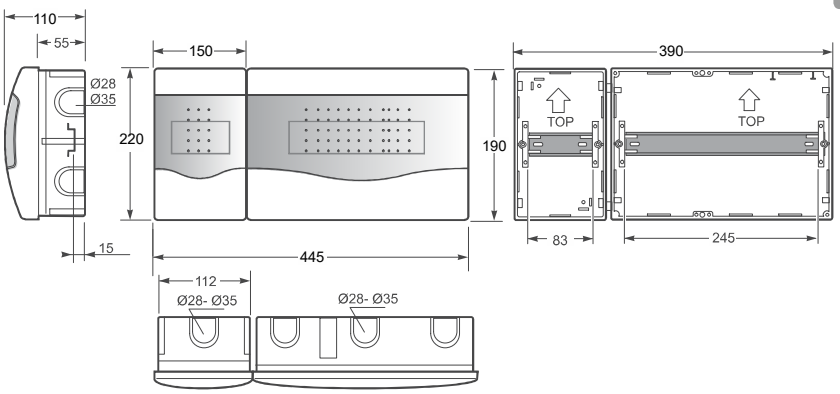

| **Dimensiones** maximas / Maximum dimensions (mm) | |
|---|---|
| **Alto** / Height | 220 |
| **Ancho** / Wide | 445 |
| **Profundidad** / Depth | 110 |

| **Dimensiones** agujero / Hole dimensions (mm) | |
|---|---|
| **Alto** / Height | 190 |
| **Ancho** / Wide | 390 |
| **Profundidad** / Depth | 55 |

| **Dimensiones** interiores / Internal dimensions (mm) | |
|---|---|
| **Alto** / Height | 180(ICP) + 180 |
| **Ancho** / Wide | 105(ICP) + 265 |
| **Profundidad** / Depth | 75(ICP) + 75 |
| **Tipo ICP** / ICP Type | A (ICP 32) |
| **Modules** / Modules | 4 (ICP) + 13 |
| **Entradas /** Inlets | 12x Ø25 -Ø36 |

| | |
|---|---|
| **Componentes incorporados** / Built-in components | Carril DIN / DIN-Rail 35mm<br>Tornillos fijación / Fixing screws / 3400B |

| **Configuración** / Configuration | |
|---|---|
| **Color** / Colour | Blanco / *White* (RAL 9003)<br>Transparente fumé /<br>*Fumé transparent* |
| **Instalación** / installation | Empotrar (pared de obra) /<br>*Flush-mounting (solid walls)* |
| **Clase de aislamiento** / Insulation class | II (Aislamiento Total /<br>*Total insulation*) |
| **Puerta** / Door | Transparente / *Transparent* |
| **Ángulo de apertura** / Opening angle | 90° |
| **Precintable** / Sealable | Si / *Yes* |
| **Herramienta recomendada** Recomended Tool | Destornillador/ *Screwdriver*<br>PZ2 (0,8 Nm) |
| **Utilización /** Use | Lugar interior y seco /<br>*Indoor and dry location* |
| **Accessorios** / Accessories | <br>RG-04 3300 SPTB-12<br>3400B 3500 |



Avinguda el Pla, 11 – P.I. El Pla
08185 Lliçà de Vall – Barcelona – SPAIN
T. +34 938 634 640 – F. +34 938 439 024
www.famatel.com

Famatel

# FICHA TECNICA – DATA SHEET Ref: 3562

## SERIE NUOVA - ENVOLVENTE DE EMPOTRAR / NUOVA RANGE - FLUSH-MOUNTING

### Características técnicas / Technical data

| | | | |
|---|---|---|---|
| **Tensión de aislamiento** / Rated insulaton voltage | 450 V ac | **Condiciones de funcionamiento**/ Operating conditions | -25°C/ 40°C<br>50% HR (40ºC) / 90% Hr (25ºC) |
| **Intensidad asignada** / Rated current | 40 A | **Transporte y almacenaje** / Transport & storage | -25°C/ 70°C |
| **Intensidad cortocircuito** / Rated current | 10 kA | **Resistencia al impacto** / Impact resistance | IK08 |
| **Potencia disipable** / Thermal power dissipation capability | 34 W | **Grado de protección** / Protection degree | IP40 |
| **Frecuencia** / Frequency | 50 / 60 Hz, dc | **Ensayo hilo incadescente** / Glow wire test | 650°C |
| **Resistencia de aislamiento** / Insulation resistance | >5MΩ@500Vdc | **Ensayo de bola** / Ball pressure test | 70°C |
| **Rigidez dieléctrica** / Dielectric strength | 3,75 kV | **Materiales** / Materials | ABS, Puertas en PC<br>Materiales libres de halogenos<br>*ABS, Door in PC*<br>*Halogen free materials* |
| **Tensión de impulso** / Impulse withstand voltage | 4 kV | | |

### Normativa / Regulations

| | |
|---|---|
| **Normativa aplicada** / Applied Standards | EN 60670-1 + EN 60670-24; IEC 61439-1 + IEC 61439-3; IEC 62208<br>Low Voltage Directive 2014/35/UE, REBT 2002 |

### Información Logística y Embalaje/ Logistics and packaging information

**Cantidad mínima de pedido: 1 envolvente** Minimun quantity order: 1 enclosure
**Código arancelario** / Tariff code: HS 85381000

| **Embalaje** / Packaging | **Cantidad / Quantity** | **Peso neto – Peso bruto/** Net weight – Gross weight | **Dimensiones (mm)/** Dimensions (mm) | **Codigo EAN** / EAN code |
|---|---|---|---|---|
| Retràctil individual / *Single shrink wrp* | 1 u. | 1033,4 gr - 1044,4 gr | 220 x 445 x 110 mm | 8429760151425 |
| Caja / *Carton* | 10 | 10334 gr - 11091 gr | 580 x 390 x 400 mm | 8429760751427 |

### Instrucciones / Instructions

| | |
|---|---|
| **Uso** / Use | • Las operaciones de instalación, puesta en servicio, inspección y mantenimiento sólo podrán ser realizadas por personal adecuadamente cualificado y formado en temas eléctricos y de seguridad aplicables. El cumplimiento de las instrucciones de seguridad no excusa el cumplimiento de otras normas específicas de la instalación, el lugar, el país u otras circunstancias que afecten al cuadro (R.D.614/2001, REBT, etc…).<br>*Installation, commissioning, inspection and maintenance operations can only be carried out by suitably qualified personnel trained in applicable electrical and safety issues. Compliance with the safety instructions does not excuse compliance with other regulations specific to the installation, the place, the country or other circumstances that affect the table (R.D.614 / 2001, REBT, etc ...).*<br>• No se debe instalar el equipo sobre una superfície de material inflamable, ni en ambientes que pudieran estar bajo influencia de productos agresivamente corrosivos.<br>*Do not install the equipment on a surface of flammable material, or in environments that may be under the influence of aggressively corrosive products.*<br>• Los tornillos deberían apretarse con un par de 0, 8 Nm.<br>*Screws shall be tightened with 0,8 Nm torque.* |
| **Mantenimiento** / Maintenance | • Realizar inspecciones visuales periódicas de la envolvente. Se deben buscar grietas, golpes, etc., que puedan afectar al funcionamiento normal del cuadro y al grado IP designado .<br>*Perform periodic visual inspections of the enclsoure. Look for cracks, bumps,etc., that may affect the normal operation of the enclosure and the designated IP degree.* |



Avinguda el Pla, 11 – P.I. El Pla
08185 Lliçà de Vall – Barcelona – SPAIN
T. +34 938 634 640 – F. +34 938 439 024
www.famatel.com

Famatel