Ficha Técnica – *Data Sheet:* **3257**

Caja derivación tabiquería hueca

Junction box for hollow wall

Características constructivas / Constructional features

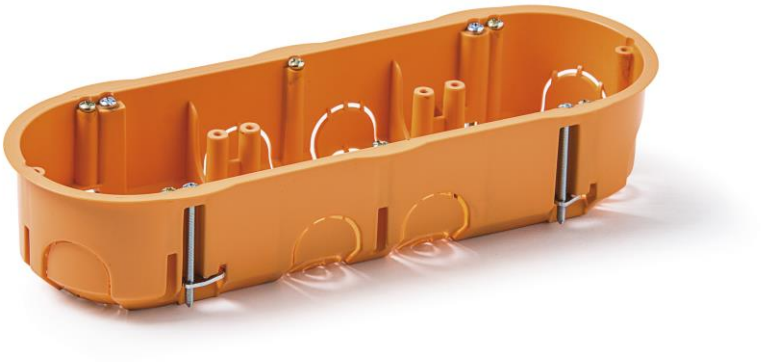

Configuración ***Configuration***	Instalación *Installation*	Empotrar *Flush-mounting*
	Para ancho de placa: *For panel thickness:*	6-32 mm
	Entradas *Entries*	*8x Ø16-Ø25 mm*
	Utilización *Use*	Interior *Indoor*
Componentes ***Components***	Componentes incorporados *Built-in components*	N/A *N/A*
	Accesorios opcionales *Optional accessories*	N/A

Famatel®

Av. El Pla, 11. P.I El Pla
08185 Lliçà de Vall
Barcelona - Spain

T.+34 938 634 640
F.+34 938 439 024
famatel.com

Características Técnicas / Technical data

Características Eléctricas/ ***Electrical Data***	Tensión Asignada de Aislamiento *Rated Insulation Voltage*	500V
	Rigidez dieléctrica *Dielectric strength*	3 kV
Características Mecánicas/ ***Mechanical data***	Grado de protección IP *IP Protection Degree*	IP20
	Resistencia al Impacto IK *Impact Resistance IK*	IK07
	Peso Weight	64 gr.
Materiales/ ***Materials***	Tipo de material *Type of material*	Termoplástico *Thermoplastic*
	Color *Colour*	RAL 2003 *RAL 2003*
	Ensayo hilo incandescente *Glow Wire Test*	850°C (IEC / EN 60695-2-10)
	Ensayo de bola *Ball Pressure Test*	70°C (IEC / EN 60695-10-2)
	Material Libre de Halógenos *Halogen free materials*	SI / YES
Condiciones medioambientales/ ***Enviromental conditions***	Rango de temperatura ambiente de funcionamiento/ *Ambient operating temperatura range*	-15°C/ 40°C
	Transporte y almacenaje/ *Transport & Storage*	-15°C/ 70°C

Normativa / Regulations

Normativa aplicada/ ***Applied standards***	Norma de producto *Product standard*	IEC/EN 60670-22
	Certificaciones *Certifications*	CE
	Directivas *Directive*	LVD 2014/35/UE ROHS 2011/65UE and modifications

Av. El Pla, 11. P.I El Pla
08185 Lliçà de Vall
Barcelona - Spain

T.+34 938 634 640
F.+34 938 439 024
famatel.com

Dimensiones / Dimensions

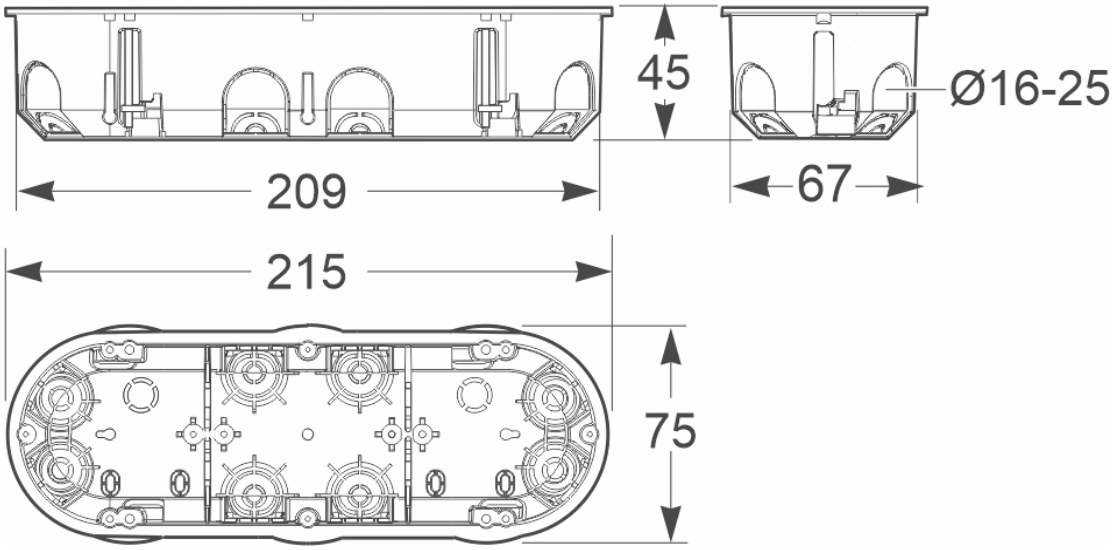

Dimensiones externas ***External dimensions (mm)***	Alto *Height*	75 mm
	Ancho *Wide*	215 mm
	Profundidad *Depth*	45 mm
Dimensiones internas ***Internal dimensions (mm)***	Alto *Height*	67 mm
	Ancho *Wide*	209 mm
	Profundidad *Depth*	45 mm

Información Logística y Embalaje/ Logistics and packaging information

Pedido mínimo: 1 pack / Minimun order: 1 apck

Embalaje Packaging	**Cantidad** Quantity	**Peso (gr)** Weight (gr)	**Dimensiones (cm)** Dimensions (cm)	**Códigos de barras** Bar Codes
N/A	1	64	215x75x45	8429760218241
Retráctil / Shrink Wrap	5	320,3	360x215x45	18429760218248
Caja cartón/ Master Box	90	5766,2	580 x 390 x 400	8429760238249

Código arancelario / HS Code: 85381000

Av. El Pla, 11. P.I El Pla
08185 Lliçà de Vall
Barcelona - Spain

T.+34 938 634 640
F.+34 938 439 024
famatel.com